GINEVRA

design: Studio Balutto, 2016







Sedia con struttura in noce canaletto massello. Scocca interna in multistrato. Rivestimento in tessuto, ecopelle o pelle.

Chair with frame in solid canaletto walnut. Multi-layer inner body. Fabric, faux leather or leather cover.

Chaise avec structure en noyer canaletto massif. Coque interne multicouche. Revêtement en tissu, écopelle ou cuir.

Stuhlgestell aus massiver Walnuss. Innenkörper aus Multiplex. Überzug aus Stoff, Kunstleder oder Leder.

Silla con estructura en nogal canaletto macizo. Estructura interna en multicapa. Tapizado en tejido, ecopiel o piel

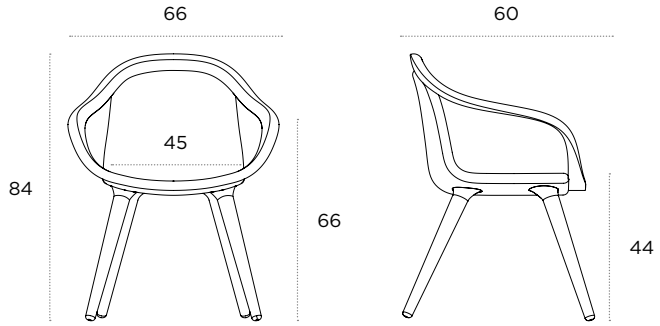

STRUTTURA **STRUCTURE** **STRUCTURE** **STRUKTUR** **ESTRUCTURA**	**noce canaletto** **canaletto walnut** **noyer canaletto** **canaletto nussbaum** **nogal canaletto**							
RIVESTIMENTO **COVER** **HOUSSE** **BEZUG** **FUNDA**	**C.O.M.** **C.O.L.**	**ecopelle** **faux leather** **faux cuir** **kunstleder** **ecopiel** - SPRADLING VALENCIA	**cat.** **1** - GABRIEL & VESCOM	**cat.** **2** - GABRIEL & KVADRAT	**cat.** **3** - KVADRAT	*metraggio* *metreage* *métrage* *Stoffbedart* *metraje* *(roll H 140cm)*	**pelle** **leather** **cuir** **leder** **cuero** - ELMO SOFT	*metraggio* *metreage* *métrage* *Stoffbedart* *metraje*
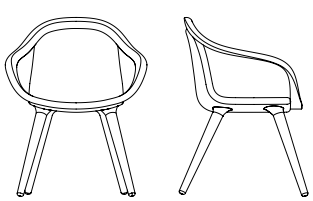 cm 66 x 60 x 84H 25.9” x 23.6” x 33”H		GIXECP	GIXT1	GIXT2	GIXT3	**m 1,5**	GIXP1	**m^2 2,7**

FABRIC SAMPLES / CAMPIONARIO TESSUTI

Il campionario tessuti Horm offre una **selezione di 30 colori** scelti tra le collezioni tessuti Gabriel, Kvadrat e Vescom indicate nella tabella sottostante. I prezzi dei prodotti indicati nel listino si riferiscono alle 30 varianti colore del campionario. Il cliente può comunque scegliere altre varianti colore non presenti in campionario. In tal caso si applica un **supplemento prezzo netto di euro** per ciascun rivestimento.

The Horm fabric samples offer a **selection of 30 colours** that can be selected from the Gabriel, Kvadrat and Vescom collections listed in the table below. The prices quoted in the list refer to products covered with the 30 sample fabrics. The customer may, however, choose other colour variants not found in the samples. In this case, a **net price surcharge of €** is applied for each upholstery.

L'échantillon de tissu Horm offre une **sélection de 30 couleurs** choisies parmi les collections Gabriel, Kvadrat et Vescom indiquées dans le tableau ci-dessous. Les prix indiqués dans cette liste sont des produits revêtus des 30 tissus de l'échantillon. Le client peut cependant choisir des couleurs autres que celles présentes dans l'échantillon. Dans ce cas, un **supplément net de euros** est applicable pour chaque revêtement.

Horm Stoffmustersammlung bietet eine **Palette von 30 ausgewählten Farben** der in der folgenden Tabelle angegebenen Gabriel, Kvadrat und Vescom Kollektionen. Die angegebenen Listenpreise beziehen sich auf Produkte, die mit Stoffen aus der Mustersammlung überzogen werden. Der Kunde kann jedoch auch Farbvarianten wählen, die in der Mustersammlung nicht ausgewiesen sind. In diesem Fall wird für jeden Überzug ein **Preisaufschlag von Euro netto** berechnet.

El muestrario de tejidos de Horm proporciona una **selección de 30 colores** seleccionados entre las colecciones Gabriel, Kvadrat y Vescom indicadas en la tabla siguiente. Los precios señalados en la lista refieren a los productos tapizados con los 30 tejidos del muestrario. Sin embargo, el cliente puede elegir otras variaciones de color no incluidas en el muestrario. En estos casos, se aplica un **suplemento neto sobre el precio de** euros por cada tapizado.

SPRADLING®

www.spradling.eu

Gabriel®

www.gabriel.dk

kvadrat

www.kvadrat.dk

VESCOM

www.vescom.com

Categoria prezzo **Price category**	**Produttore** **Manufacturer**	**Collezione** **Collection**	**Larghezza cm** **Width cm / *inches***	**Peso Gr / Mt** **Weight g / lin.m *oz / lin.yd***	**Composizione** **Composition**	**Resistenza all'abrasione** *(martindale)* **Abrasion** *(martindale)*	**Solidità allo sfregamento** *(scala 1-5)* **Colour fastness to rubbing** *(note 1-5)*	**Resistenza al pilling** *(scala 1-5)* **Pilling** *(note 1-5)*	**Resistenza alla luce** *(scala 1-8)* **Lightfastness** *(note 1-8)*
Cat. 1	GABRIEL	**INFINITY**	140 / *55*	705 / *22.74*	100% Polyester	50.000	4-5	4	5-7
		MOMENT	140 / *55*	570 / *18.39*	100% Polyester	50.000	4wet / 4-5dry	4-5	5-7
	VESCOM	**CRES**	140 / *55*	441 / *15.56*	100% Polyester	90.000	4-5	4	6-7
		SAMAR	140 / *55*	660 / *23.28*	100% Polyester	50.000	4-5	4-5	6
Cat. 2	GABRIEL	**CAPTURE**	140 / 55	475 / *15.32*	85% Wools Of New Zealand 15% Polyamide	200.000	4-5	4-5	5-7
	KVADRAT	**SAVANNA**	140 / *55*	680 / *23.99*	34% Polyester 31% New Wool 26% Acrylic 3% Nylon 2% Linen	45.000	-	3	6-7
Cat. 3	KVADRAT	**DIVINA MD**	150 / *59*	840 / *29.63*	100% New Wool	45.000	-	3	5-7
		STAR 2	140 / *55*	620 / *21.87*	100% Trevira Cs	80.000	-	5	7
		STEELCUT TRIO 3	140 / *55*	770 / *27.16*	90% New Wool Worsted 10% Nylon	100.000	-	4	5
Ecopelle Faux Leather	SPRADLING	**VALENCIA**	137 / *54*	650 / *22.93*	Topcoat: 100% Vinyl Backing: Polyester Hi-Loft (Trademark)	300.000	-	-	-

LEATHER SAMPLES / CAMPIONARIO PELLE

Per il campionario pelle, Horm ha scelto la collezione **ElmoSoft**: una pelle semi-anilinica, morbida e flessibile. Le pelli semi anilina hanno tintura passante e vengono rifinite con una miscela a base d'acqua e pigmenti coloranti, fissativi e coprenti. Per il cuoio, Horm ha selezionato i pellami al vegetale di **Ausonia Conceria**. Sono pelli conciate con essenze vegetali quali castagno, quebracho, mimosa o mirabolano che rispettano i più diffusi criteri ecologici previsti dalle attuali normative internazionali.

—

Le caratteristiche naturali presenti sulla pelle come le punture di insetti non sono da considerarsi difetti, bensì sono una caratteristica distintiva della naturalezza della pelle.

Horm's leather samples come from the **ElmoSoft** collection: a semi-aniline, soft, flexible leather. Semi-aniline leathers have through dyeing and are finished with a water-based and colour-fastening, fixative and covering pigment. The leather is soft and can withstand wear and is easier to clean. Horm has selected the vegetable-tanned leathers from **Ausonia Conceria** for its leather. They are tanned with vegetable essences such as chestnut, quebracho, mimosa or cherry plum, respecting the most common ecological criteria prescribed by current international regulations.

—

Natural features on the leather such as insect bites should not be considered as defect, but are a distinctive feature of how natural the leather is.

Pour ses échantillons de cuirs, Horm a choisi collection **ElmoSoft** : un cuir semi-aniline, souple et flexible. Les cuirs semi-aniline ont une teinture passante et sont finis avec un mélange de colorants à base d'eau et de pigments et des fixateurs opaques. Le cuir est doux, capable de résister à l'usure et plus facile à nettoyer. Pour le cuir, Horm a selectionné des peaux de légumes d'**Ausonia Conceria** (Tannerie Ausonia). Ce sont des peaux tannées et d'essences végétales telles que le châtaignier, le quebracho, le mimosa ou le myrobalan qui respectent critères écologiques les plus répandus établis par les normes internationales en vigueur.

—

Les caractéristiques naturelles présentes sur le cuir comme les piqûres d'insectes ne sont pas considérées comme des défauts, mais sont une caractéristique distinctive du naturel du cuir.

Für seine Ledermuster hat Horm die **ElmoSoft** Sammlung ausgewählt: ein weiches und flexibles Semianilinleder. Semianilinleder sind durchgefärbt und werden mit einem Gemisch aus Wasser und Farbpigmenten, Fixierlösungen und Versiegelungen veredelt. Das Leder ist weich, verschleißbeständig und leichter zu reinigen. Für die Lederprodukte wählte Horm das Naturleder der **Ausonia Conceria**. Es handelt sich um Lederprodukte, die mit natürlichen Essenzen wie Kastagnen, Quebracho, Mimose oder Mirabelle gegerbt werden, und im Einklang mit den verbreiteten internationalen Umweltschutzrichtlinien stehen.

—

Die natürlichen Eigenschaften des Leders wie Insektenstiche werden nicht als Mängel, sondern als Unterscheidungsmerkmal für die Natürlichkeit des Leders gesehen.

Para su muestrario de piel, Horm ha seleccionado la colección **ElmoSoft**: una piel semi-anilina, suave y flexible. Las pieles semi anilina adquieren un teñido penetrante y reciben un acabado con una mezcla de agua y pigmentos colorantes, fijadores y opacadores. La piel resulta así suave y capaz de soportar el desgaste, siendo más fácil de limpiar. Para el cuero, Horm ha seleccionado las pieles curtidas con vegetales de **Ausonia Conceria** Son pieles curtidas con especies vegetales como el castaño, el quebracho, la mimosa o el mirobolán, que respetan los criterios ecológicos más comunes establecidos por las normas internacionales vigentes.

—

Las características naturales presentes en la piel, como las picaduras de insectos, no deben considerarse como defectos, sino más bien como una característica distintiva de la naturaleza de la piel.

elmoo®
www.elmoleather.com

ausonia
CONCERIA
www.ausonia.it

Property	Target value ELMOSOFT	Target value AUSONIA	Method
Thickness	1,0/1,3 mm	from 1,2/1,4 to 2,8/3,0	-
Lightfastness	6	-	ISO 105-B02
Dry-rubbing	2000/4	2000/4	ISO 11640
Wet-rubbing	80/4	80/4	ISO 11640
Sweat	50/4	-	ISO 11640
Tear-strength	20 N/mm	-	DIN 53329
Finish adhesion	2,0 N/cm	2,0 N/cm	ISO 11644
Colour assessment ELMOSOFT			
Daylight source D 65 closely corresponding to CIE standard light D 65.			